FUNDAMENT
szt.2

FUNDAMNET BLOKOWY szt.2
140x30x1641

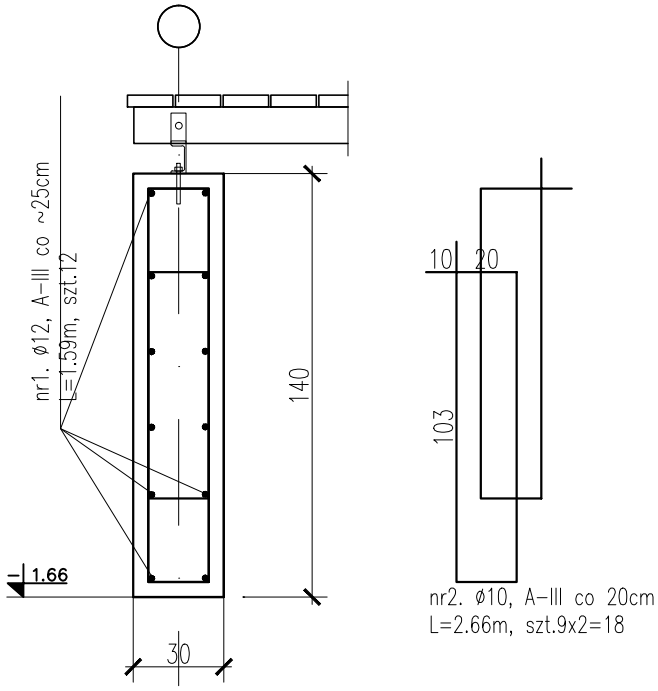

ZESTAWIENIE STALI ZBROJENIOWEJ

RYSUNEK NR 12. FUNDAMENTY - szczegóły

NR PRĘTA	ŚREDNICA	DŁ. PRĘTA	ILPRĘTÓW	DŁUGOŚĆ									
				A-0				A-III					
				ϕ 6	ϕ 8	ϕ 10	ϕ 12	ϕ 8	ϕ 10	ϕ 12	ϕ 16	ϕ 20	ϕ 25
	mm	m	szt.	m	m	m	m	m	m	m	m	m	m
1	12	1,59	24							38,16			
2	10	2,66	36						95,76				
RAZEM [m]									95,76	38,2			
CIĘŻAR 1 mb [kg/m]				0,222	0,395	0,617	0,888	0,395	0,617	0,888	1,580	2,470	3,850
CIĘŻAR ŁĄCZNY [kg]									59,08	33,9			
CIĘŻ. STALI A-0 / A-III [kg]								92,97					
CIĘŻ. STALI OGÓŁEM [kg]				92,97									

BETON B25 w8
STAL A-III A-0

BUDOWA POMOSTU OSTRZYCE		listopad 2015
INWESTOR	GMINA SOMONINO 83-314 Somonino, ul. Ceynowy 21	SKALA 1:25
LOKALIZACJA	działka nr 343 obręb CZAPLE gmina STĘŻYCA	
TYTUŁ RYS.	FUNDAMENT - szczegóły	RYS. NR 3
PROJEKANT:	mgr inż Joanna Wesołowicz-Knop upr. bud. POM/0092/POOK/06	
SPRAWDZAJĄCY:	mgr inż. Ireneusz Tackowiak upr. bud. POM/0226/PWOK/05	